Instrukcja obsługi

E-IBO PRO 15-14

Pompa cyrkulacyjna do wody użytkowej

UWAGA! Przed przystąpieniem do eksploatacji zapoznaj się z instrukcją obsługi. Ze względów bezpieczeństwa do obsługi urządzenia dopuszczone są tylko osoby znające dokładnie instrukcję obsługi.

Spis treści

Informacje ostrzegawcze 3
Środki ostrożności 4
Przegląd 6
Instalacja 7
Instalacja elektryczna 8
Panel sterowania 8
Dane techniczne 10
Możliwe problemy i sposoby ich usuwania 10
Konserwacja / Utylizacja 11
Utylizacja zużytego produktu 11
Deklaracja zgodności UE/WE | moduł A 12

Gwarancja 25

Każde zastosowanie urządzenia, inne niż zastosowanie zgodne z przeznaczeniem, to przewidywalne nieprawidłowe zastosowanie urządzenia.

OSTRZEŻENIE: Nieprzestrzeganie tak oznaczonych zaleceń prawdopodobnie spowoduje obrażenia ciała!

UWAGA — Nieprzestrzeganie tak oznaczonych zaleceń może spowodować uszkodzenie sprzętu!

NOTA — Uwagi lub instrukcje ułatwiające pracę i zapewniające bezpieczeństwo eksplatacji.

Informacje ostrzegawcze

Ostrzeżenie!
Symbol „ niebezpieczeństwo" stosowany przy uwagach, których nieprzestrzeganie może powodować niebezpieczeństwo dla życia lub zdrowia ze strony instalacji elektrycznej. Przed przystąpieniem do czynności oznaczonych tym symbolem, przewód zasilający pompę musi być odłączony od zasilania elektrycznego.

Ostrzeżenie!
Symbol „ niebezpieczeństwo" stosowany przy uwagach, których nieprzestrzeganie może powodować niebezpieczeństwo dla życia lub zdrowia.

Nieprzestrzeganie zasad zawartych w niniejszej instrukcji spowoduje zagrożenie wybuchem lub zapłonem.

Uwaga!
Symbol zastosowany przy uwagach których nieprzestrzeganie może powodować ryzyko uszkodzenia urządzenia oraz niebezpieczeństwo dla życia lub zdrowia.

Przed instalacją i obsługą tego produktu prosimy o uważne przeczytanie niniejszej instrukcji instalacji i obsługi, aby uniknąć niepotrzebnych strat.

Uwaga!
Instrukcja obsługi stanowi podstawowy element umowy kupna–sprzedaży. Nieprzestrzeganie przez użytkownika zaleceń zawartych w instrukcji obsługi stanowi niezgodność z umową i wyklucza jakiekolwiek roszczenia wynikające z ewentualnej awarii urządzenia będącej efektem niezgodnego z zaleceniami użytkowania.

Producent nie ponosi odpowiedzialności za błędy w funkcjonowaniu urządzenia, jeżeli zostało ono źle podłączone, uszkodzone, zmodyfikowane i/lub użyte w celu nie mieszczącym się w zakresie rekomendowanych prac lub niezgodnie ze wskazaniami zawartymi w niniejszej instrukcji. Producent nie ponosi również odpowiedzialności za możliwe błędy w instrukcji obsługi powstałe na skutek błędów w druku lub podczas kopiowania. Producent zastrzega sobie prawo do wprowadzania wszelkich modyfikacji do produktu, które może uznać za potrzebne i użyteczne, a nie wpływające na jego podstawową charakterystykę.

Firma DAMBAT nie ponosi odpowiedzialności za uszkodzenie urządzenia, mienia a także obrażenia osób na skutek nie stosowania zaleceń zawartych w instrukcji w tym nieprawidłowego doboru urządzenia, montażu niezgodnego z instrukcją, z obowiązującymi normami oraz przepisami krajowymi, niewłaściwej konserwacji urządzenia oraz całego systemu.

Niniejszy sprzęt nie jest przeznaczony do użytkowania przez osoby (w tym dzieci), których zdolności fizyczne, sensoryczne, umysłowe lub brak doświadczenia i wiedzy uniemożliwia im bezpieczne korzystanie z urządzenia bez nadzoru lub instrukcji.

Środki ostrożności

Niniejsza instrukcja stworzona została z myślą o użytkownikach, aby ułatwić im prawidłową obsługę pomp typu: E-IBO PRO15-14. Informacje zawarte w niniejszej instrukcji mogą ulec zmianie bez uprzedniego powiadomienia.

Aby zapewnić prawidłowe i bezpieczne użytkowanie pomp typu: E-IBO PRO 15-14 i uniknąć ewentualnych uszkodzeń pompy oraz sytuacji niebezpiecznych dla użytkowników, prosimy o uważne przeczytanie poniższych wskazówek przed instalacją i obsługą urządzenia.

Ostrzeżenie!

- Przed rozpoczęciem instalacji należy dokładnie przeczytać instrukcję montażu i obsługi urządzenia. Instalacja i użytkowanie urządzenia musi być zgodne z lokalnymi przepisami i być zgodne z poniższą instrukcją.
- Nieprzestrzeganie treści oznaczonych znakami ostrzegawczymi może spowodować obrażenia ciała, uszkodzenie pompy i inne straty materialne, za które producent nie ponosi żadnej odpowiedzialności w tym w szczególności odszkodowawczej.
- Instalator, konserwator i użytkownik muszą przestrzegać lokalnych przepisów bezpieczeństwa.
- Użytkownik musi potwierdzić, że instalacja i konserwacja produktu są prowadzone przez personel posiadający odpowiednią wiedzę i doświadczenie zawodowe związane z budową i obsługą instalacji grzewczych.
- Pompy nie wolno instalować w wilgotnym otoczeniu ani miejscach, które mogą być narażone na zalanie rozpryskującą wodą.
- Aby ułatwić konserwację, należy po każdej stronie pompy umieścić zawór kulowy.
- Podczas instalacji i konserwacji należy odciąć zasilanie elektryczne pompy.
- Duże nagromadzenie osadów wapnia może zablokować wirnik urządzenia.
- Zabrania się uruchomiania pompy „na sucho", bez wody.
- W przypadku demontażu pompy z rurociągu, aby uniknąć możliwych poparzeń wodą proszę przed demontażem, albo ją spuścić z układu, albo zamknąć zawory kulowe odcinające pompę. Proszę pamiętać, że woda może mieć wysoką temperaturę i ciśnienie.
- Przy demontażu pompy z rurociągu proszę uważać na wodę, która może mieć wysoką temperaturą i być pod wysokim ciśnieniem. Demontaż pompy może spowodować wypłynięcie wody na zewnątrz. Proszę uważać, aby nie spowodować obrażeń ciała z powodu poparzenia lub nie zalać innych urządzeń.

Środki ostrożności

- Latem lub gdy temperatura otoczenia jest wysoka, należy zwrócić uwagę na właściwą wentylację w pomieszczeniu, gdzie jest zainstalowana pompa. Pomoże to zapobiec kondensacji wilgoci, która może spowodować usterkę elektryczną.
- Zimą, jeśli system gdzie zainstalowano pompę, nie pracuje i temperatura otoczenia jest niższa niż 0°C, należy opróżnić układ z wody. Należy pamiętać, że zamarzająca woda może rozsadzić korpus pompy.
- Jeśli pompa nie będzie pracować przez długi czas, należy zamknąć zawory kulowe odcinające pompę, oraz odciąć zasilanie elektryczne.
- Jeżeli uszkodzeniu ulegnie przewód elektryczny zasilający pompę, należy zgłosić się do autoryzowanego serwisu w celu wymiany go razem z włącznikiem..
- Jeżeli silnik pompy nagrzewa się nadmiernie (bardziej niż normalnie) proszę wyłączyć pompę niezwłocznie z prądu, zamknąć zawory odcinające i skontaktować się z serwisem.
- Jeśli awaria pompy nie może zostać usunięta zgodnie z opisem w instrukcji, należy natychmiast wyłączyć pompę z prądu, zamknąć zawory odcinające pompę, poza tym natychmiast skontaktować się z lokalnym sprzedawcą lub centrum serwisowym.
- Produkt powinien być umieszczony w miejscu niedostępnym dla dzieci oraz należy przedsięwziąć środki izolujące produkt, w celu uniknięcia dotykania przez dzieci.
- Produkt musi być podłączony do sieci elektrycznej wyposażonej w sprawne uziemienie elektryczne. Żyła żółto-zielona przewodu przyłączeniowego jest uziemiająca.
- Produkt musi być podłączony do sieci wyposażonej w wyłącznik różnicowo-prądowy o prądzie zadziałania ΔIn nie wyższym niż 30 mA.
- Produkt należy umieścić w suchym, dobrze wentylowanym i chłodnym miejscu i przechowywać w temperaturze pokojowej.

Przegląd

Pompy E-IBO PRO 15-14 są przeznaczone do ciągłej pracy przy cyrkulacji wody.

Ta pompa cyrkulacyjna jest przeznaczona wyłącznie dla wody pitnej!

Pompy mogą być używane:
do cyrkulacji ciepłej wody użytkowej w małych systemach grzewczych

- w wentylacji i klimatyzacji

Zalety instalacji pomp E-IBO PRO 15-14.

- Łatwa instalacja i uruchomienie**.**
- Niskie zużycie energii. Wysoka sprawność energetyczna został osiągnięta- dzięki zastosowaniu w rotorze silnika magnesu stałego.
- Wysoki komfort użytkowania
- Niski poziom hałasu pompy i całego systemu.
- W porównaniu z tradycyjną pompą obiegową, zużycie energii pompy serii E-IBO PRO jest bardzo niskie i może osiągnąć w zależności od instalacji nawet 3W.

Warunki użytkowania.

- Dopuszczalna temperatura otoczenia od 0 °C do + 40 °C.
- Maksymalna dopuszczalna wilgotność powietrza (RH) 95%
- Dopuszczalna temperatura wody +2°C~95°C. Aby zapobiec skraplaniu się pary wodnej na panelu sterowania i stojanie, temperatura wody tłoczonej przez pompę musi być zawsze wyższa niż temperatura otoczenia.
- Dopuszczalne maksymalne ciśnienie systemu wynosi 1,0 MPa (10 Bar)
- Stopień ochrony IP 44
- Ciśnienie na wejściu do pompy powinno być wyższe niż w tabeli poniżej

Aby uniknąć uszkodzenia łożyska pompy spowodowanego kawitacją, na wlocie pompy należy zachować następujące minimalne ciśnienie napływu nie mniej niż 2 m H_2O.

Temperatura wody [°C]	**<85°C**	**90°C**	**90°C**
Minimalne ciśnienie na wejściu	0,20 bar	0,28 bar	0,5 bar
	2 m słupa H_2O	2,8 m słupa H_2O	5 m słupa H_2O

Instalacja.

Przy instalacji proszę zwrócić uwagę na kierunek przepływu wody. Strzałka na korpusie pompy informuje o kierunku przepływu wymuszanego przez pompę. Kierunek ten musi być zgodny z obiegiem instalacji.

Pompa powinna być tak zainstalowana aby wał pompy znajdował się w pozycji poziomej.

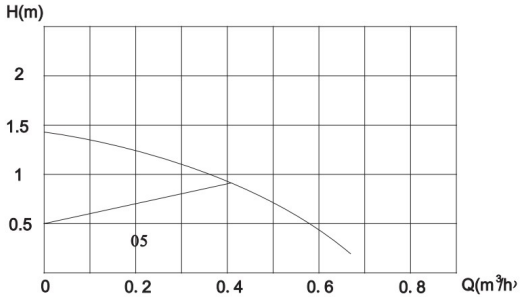

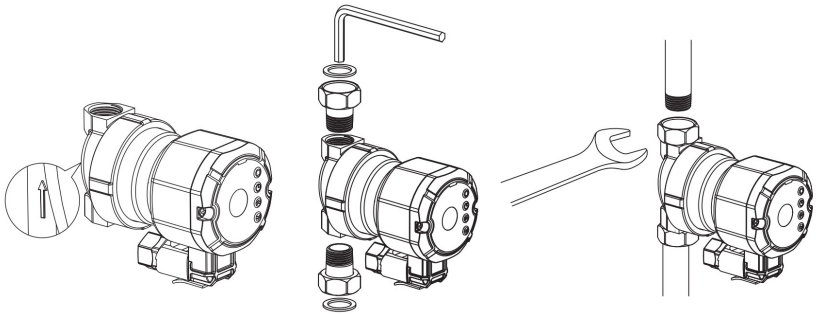

Fig. 1.

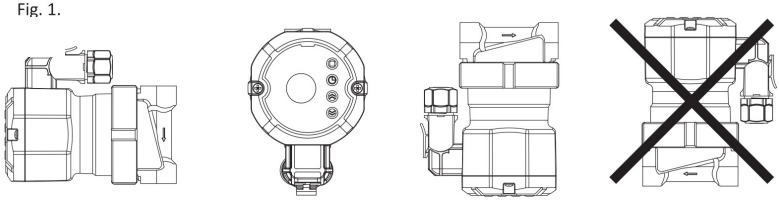

Instalacja elektryczna

Podłączenie elektryczne.

Podłączenie elektryczne i ochronę należy przeprowadzać zgodnie z lokalnymi przepisami. Pompa elektryczna musi być podłączona do przewodu uziemiającego ⏚

Pompa musi być podłączona do zewnętrznego wyłącznika zasilania. Minimalna szczelina między stykami wyłącznika powinna wynosić 3 mm.

- Pompa cyrkulacyjna serii E-IBO PRO nie wymaga zewnętrznej ochrony silnika.
- Sprawdzić czy napięcie zasilania i częstotliwości odpowiadają parametrom oznaczonym na tabliczce znamionowej pompy.
- Do podłączenia kabla zasilającego należy użyć specjalnego wtyku dostarczonego z pompą.

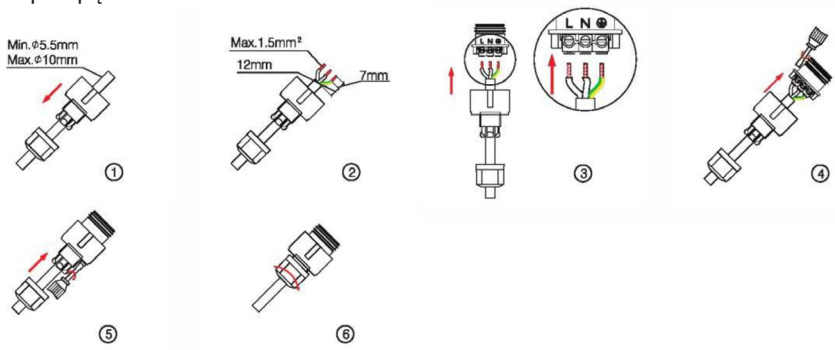

Panel sterowania

Panel sterowania.

Elementy panelu sterowania E-IBO PRO 15-14

Panel sterowania

I II III	Wskaźniki wyświetlane tylko w czasie ustawiania czasu działania. Nie wyświetlane podczas normalnej pracy. Reprezentują trzy okresy zaprogramowanego czasu		
ON OFF	Wyświetlany podczas ustawiania czasu i temperatury, nie jest wyświetlany podczas normalnej pracy, reprezentujący start i stop		
88:88	Podczas ustawiania wyświetla temperaturę i godzinę początkową i końcową. W czasie eksploatacji wyświetla czas pracy oraz temperaturę		
	Wyświetlany gdy pompa pracuje w reżimie kontroli czasu i temperatury		
8W	Wyświetla aktualny pobór prądu podczas pracy		Pompa nie pracuje
	Kontrolka podświetlana gdy pompa pracuje w trybie manualnym		Pompa pracuje
	Kontrolka podświetlana gdy pompa pracuje w trybie automatycznym		

Przycisk odpowiadający za zmianę trybu pracy. Przyciśnięcie przez 3 s spowoduje nastawienie jako pierwszej temperatury załączenia i wyłączenia. Po naciśnięciu pono nym ustawimy drugi parametr tzn. czas uruchomienia i czas zatrzymania dla kolejnych trzech okresów aktywności. Po nastawieniu czasów należy odczekać 10s. Po tym czasie nastawa zostanie zapisana w urządzeniu

Przycisk służący do wprowadzenia zmian w zaprogramowanych uprzednio ramach czasowych. Przyciśnięcie przez 3s spowoduje edycje czasu załączenia i wyłączenia kolejnych trzech okresów aktywności

Przycisk służący do podwyższania wartości czasu lub temperatury w czasie programowania. Przyciśnięcie przez 3 s w czasie pracy powoduje skasowanie ustawień temperatury, a praca pompy nie jest od niej zależna. Kolejne przyciśnięcie przez 3s spowoduje powrót do wcześniej zapisanych ustawień

Przycisk służący do obniżania wartości czasu lub temperatury w czasie programowania. Przyciśnięcie przez 3 s w czasie pracy powoduje skasowanie ustawień temperatury w pierwszym i trzecim zaprogramowanym zakresie pracy. Aktywny pozostaje tylko drugi zakres. W tym przypadku pompa ma zaprogramowany tylko jeden zakres czasu i temperatury.

ON / OFF: dla funkcji ustawiania czasu: ON oznacza start dla czasu lub temperatury. OFF oznacza zatrzymanie dla czasu i temperatury.

Wyświetlany podczas ustawienia czasu i temperatury, nie jest wyświetlany podczas normalnej pracy, reprezentujący start i stop. Ale wyświetli ustawiony czas i temperaturę kolejno z interwałem czasowym 5S.

Jeśli wszystkie trzy okresy są ustawione na 0, pompa działa tylko w oparciu o temperaturę.

Dane techniczne

Zasilanie elektryczne	1×230V +6%/-10%, 50Hz, PE
Zużycie energii	3 - 9 W
Podnoszenie	1,2 m
Wydajność	10 l/min
Moc silnika	9 W
Zabezpieczenie silnika	Nie ma potrzeby dodatkowego zabezpieczenia silnika
Stopień ochrony	IP 44
Klasa izolacji	H
Maksymalna wilgotność względna otoczenia	≤ 95%
Maksymalne ciśnienie w układzie CO	1 MPa
Minimalne ciśnienie napływu na ssaniu	2 m H2O
Ciśnienie akustyczne pracującej pompy	< 43 dB (A)
Dopuszczalna temperatura otoczenia	0~+40°C
Maksymalna temperatura wody	TF95
Zakres temperatur pompowanej cieczy	2~+95°C
Króćce	½"
Rozstaw króćców	72 mm

Możliwe problemy i sposoby ich usuwania

Problem	Możliwe przyczyny	Rozwiązanie
Pompa nie uruchamia się	Bezpiecznik instalacyjny spalony	Sprawdź przyczynę, wymień bezpiecznik
	Wyłącznik nadprądowy wyłączony	Uruchom wyłącznik
	Pompa uszkodzona	Wymień pompę
	Zbyt niskie napięcie	Sprawdź czy napięcie sieciowe jest zgodne ze specyfikacją dostawcy
	Zablokowany wirnik pompy	Odblokuj wirnik
Głośna praca systemu	Powietrze w instalacji	Przeprowadź odpowietrzanie instalacji
	Zbyt duży przepływ	Zmniejsz ciśnienie napływowe na wejściu do pompy
Głośna praca pompy	Zbyt małe ciśnienie napływu - kawitacja	Zwiększ ciśnienie napływu na wejściu do pompy
Niedobór ciepła w instalacji	Za małe parametry pompy	Jeżeli możesz zwiększ tryb pracy pompy na bardziej wydajny, w innym przypadku zainstaluj mocniejszą pompę

Konserwacja

Przed wykonaniem jakiejkolwiek konserwacji i naprawy pompy upewnij się, że zasilanie jest odłączone i nie zostanie przypadkowo włączone.

Okresowe czyszczenie wirnika.
Ze względu na możliwość odkładania się w rurach soli mineralnych zawartych w wodzie (kamienia), oraz możliwość ich okresowego odklejania się istnieje możliwość zablokowania wirnika pompy. W takiej sytuacji konieczne jest oczyszczenie korpusu w którym pracuje wirnik. Obok na rysunku zaprezentowano sposób postępowania w tej sytuacji.

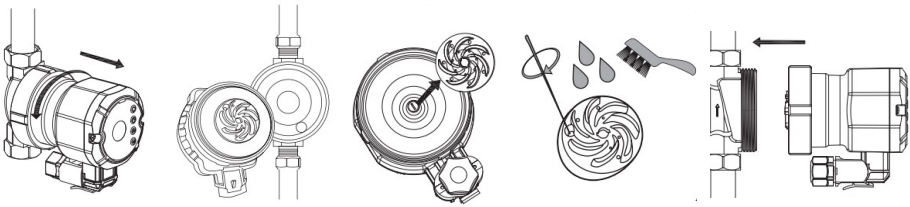

Utylizacja zużytego produktu

Zużyty produkt podlega obowiązkowi usuwania jako odpady wyłącznie w selektywnej zbiórce odpadów organizowanych przez Sieć Gminnych Punktów Zbiórki Odpadów Elektrycznych i Elektronicznych. Konsument ma prawo do zwrotu zużytego sprzętu w sieci dystrybutora sprzętu elektrycznego, co najmniej nieodpłatnie i bezpośrednio, o ile zwracane urządzenie jest właściwego rodzaju i pełni tę samą funkcję, co nowo zakupione urządzenie.
Zabronione jest wyrzucanie zużytego sprzętu elektrycznego wraz z innymi odpadkami powstającymi w gospodarstwach domowych.

Każdy użytkownik może przyczynić się do ochrony środowiska. Nie jest to ani trudne, ani kosztowne. W tym celu należy przekazać opakowanie kartonowe na makulaturę, worki z tworzyw sztucznych wrzucić do kontenera na plastik. Zużyte urządzenie należy oddać do odpowiedniego punktu składowania.

Rok oznaczenia urządzenia znakiem CE.....
(wpisuje sprzedawca na podstawie tabliczki znamionowej)

CE

Deklaracja zgodności UE/WE | moduł A

Ta pompa cyrkulacyjna przeznaczona jest wyłącznie dla wody pitnej.

1. Pompy cyrkulacyjne do wody pitnej

   E-IBO PRO 15-14

2. DAMBAT Jastrzębski S.K.A., Adamów 50, 05-825 Grodzisk Mazowiecki, Polska, e-mail: biuro@dambat.pl

3. Niniejsza deklaracja zgodności wydana zostaje na wyłączną odpowiedzialność producenta.

4. Pompy cyrkulacyjne do wody pitnej E-IBO PRO 15-14 z typoszeregu zawartego w punkcie 1.

5. Deklarujemy z pełną odpowiedzialnością, że pompy E-IBO PRO 15-14 do który niniejsza deklaracja się odnosi, są wykonane zgodnie z następującymi Dyrektywami i zawartymi w nich odniesieniach do norm zharmonizowanych:

   - Dyrektywa LVD Nr. 2014/35/UE
   - Dyrektywa EMC Nr. 2014/30/UE
   - Dyrektywa RoHS Nr. 2011/65/UE
   - Dyrektywa MD Nr. 2006/42/WE
   - Dyrektywa ErP Nr. 2009/125/WE.
     Rozporządzenie Komisji nr 622/2012 art. 1 pkt. 2, litera a.

   Zastosowane normy:

   EN 60204-1:2006+A1:2009+AC2010, EN 809:1998+A1:2009+AC:2010,
   EN 62233:2008, EN 60335-1:2012+A11:2014+A13:2017,
   EN 60335-2-41:2003+A1:2004+A2:2010, EN 55014-1:2017,
   EN 5014-2: 2015, EN 61000-3-2:2019, EN 61000-3-3:2013+A1:2019.

Adam Jastrzębski
23.04.2023

Instruction manual

E-IBO PRO 15-14

Energy-saving circulation pump

Thank you for purchasing our device! read the user's manual before use. For safety reasons, the pump may only be operated by people who know the instructions precisely.

Contents

Information / symbols used in the manual device 15
Safety of use 16
Inspection 18
Installation 19
Electrical installation 20
Control panel 20
Technical data 22
Troubleshooting 22
Maintenance 23
Utilisation 23
EC declaration of conformity | module A 24

Gwarancja 25

Any use of the device, other than the intended use, is a foreseeable misuse of the device.

WARNING: Failure to observe instructions can cause equipment damage! marked in this way will most probably cause bodily injury!

UWAGA Failure to observe instructions marked in this way can cause equipment damage

NOTA Failure to observe instructions marked in this way can cause equipment damage!

Information / symbols used in the manual device

Warning!

"Danger" symbol used for notes whose non-observance may result in danger to life or health caused by the electrical installation. The power cord of the pump must be disconnected from the power supply before carrying out the operations marked with this symbol.

Warning!

"Danger" symbol used for notes whose non-observance may result in danger to life or health.

Failure to follow the rules contained in this manual will result in the risk of explosion or ignition.

Note!

Symbol used for notes whose non-observance may result in a risk of damage to the equipment and danger to life or health.

Please read this installation and operating manual carefully before installing and operating the product to avoid unnecessary losses.

Attention!

The operating manual is an essential part of the contract of sale. Failure by the user to observe the instructions in the operating manual constitutes non-compliance with the contract and excludes any claims arising from a possible failure of the equipment resulting from use contrary to the instructions.

The manufacturer shall not be liable for malfunctions if the equipment was incorrectly connected, damaged, modified and/or used for a purpose outside the scope of the recommended work or contrary to the guidelines included in this manual. The manufacturer shall also not be liable for possible errors in the operating manual caused by misprints or copying errors. The manufacturer reserves the right to make any modifications to the product which it may deem necessary and useful and which do not affect its essential characteristics.

DAMBAT shall not be liable for damage to the equipment, property or personal injuries as a result of failure to adhere to the instructions in the manual, including incorrect selection of the equipment, assembly not complying with the manual, applicable standards and national regulations, incorrect maintenance of the equipment and the entire system.

This equipment is not intended for use by persons (including children) whose physical, sensory or mental abilities or lack of experience and knowledge prevent them from using it safely without supervision or instructions.

Safety of use

This manual has been created for users to facilitate the correct operation of the E-IBO PRO 15-14 pumps. The information contained in this manual is subject to change without prior notice.

To ensure correct and safe use of E-IBO PRO 15-14 pumps and to avoid possible damage to the pump and dangerous situations for users, please read the following instructions carefully before installing and operating the device.

Precautions on use of E-IBO PRO 15-14 series pumps

1. Before installation, read the following manual carefully
2. Failure to observe the fragments marked with warning signs may cause bodily injury, pump damage and other property losses, for which the producer takes no lability, including but not limited to liability for damages.
3. The fitter, maintenance technician and user have to observe the local safety regulations.
4. The user must confirm that the installation and maintenance of the product are performed by personnel having adequate knowledge and professional experience connected with the structure and operation of heating systems.
5. Pumps cannot be installed in moist environment or in places which can be exposed to flooding with splattering water.
6. To make maintenance easier, place a ball valve on both sides of the pump.
7. During installation and maintenance, cut off the electric power supply from the pump.
8. The circuit cannot be frequently refilled with non-softened water to avoid accumulation of scale in the pipeline. High accumulation of scale can block the rotor of the device.
9. The pump cannot be run without water.
10. If the pump is dismounted from the pipeline, either discharge water from the system or close the ball valves cutting the pump off before dismounting to avoid possible burning with water. Please remember that water can have high temperature and pressure.
11. In dismounting the pump from the pipeline, water, which can have high temperature and high pressure, will flow outside. Please be careful not to cause bodily injury due to burning and not to flood other devices.
12. In summer or when the ambient temperature is high, pay attention to proper ventilation in the room where the pump has been installed. It will help prevent condensation of humidity, which can cause an electric failure.
13. In winter, if the system where the pump has been installed does not work and the ambient temperature is below 0°C, discharge water from the system. Please bear in mind that freezing water can burst the pump body.

14. If the pump will not operate for a long time, close the pump shut-off ball valves and cut off the power supply.
15. If the electric cable powering the pump is damaged, contact an authorized service center to replace it together with the switch.
16. If the pump motor heats up excessively (more than normal), please turn off the pump immediately, close the shut-off valves and contact the service.
17. If the pump failure cannot be repaired as described in the manual, immediately unplug the pump, close the pump shut-off valves, and contact your local dealer or service center immediately.
18. The product should be placed out of the reach of children and measures should be taken to isolate the product to avoid touching it by children.
19. The product must be connected to an electrical network with efficient electrical grounding. The yellow-green wire of the connection cable is grounding.
20. The product must be connected to a network equipped with a residual current circuit breaker with a tripping current ΔIn not higher than 30 mA.
21. The product should be placed in a dry, well-ventilated and cool place and stored at room temperature.

Inspection

E-IBO PRO 15-14 pumps are designed for additional work with water circulation. Pumps can be used:

- for the circulation of domestic hot water
- in small heating systems
- in ventilation and air conditioning

Benefits of installing E-IBO PRO 15-14 pumps.

- Easy installation and commissioning.
- Low energy consumption.
- High energy efficiency has been achieved thanks to the use of a permanent magnet in the motor rotor.
- High comfort of use.
- Low noise level of the pump and the whole system.
- Compared to a traditional circulation pump, the energy consumption of the E-IBO series pump is very low and can reach up to 3W depending on the installation.

Warunki użytkowania.

- Permissible ambient temperature from 0°C to + 40°C.
- Maximum permissible relative humidity (RH) 95%.
- Permissible water temperature +2°C~95°C. To prevent condensation of steam on the control panel and the stator, the temperature of water circulating running through the pump must always be higher than the ambient temperature.
- The permissible maximum pressure in the system is 1.0 MPa (10 bar).
- Protection rating IP 44.
- Pump input signal.

To avoid damaging pump bearings by cavitation, the following minimum pressure must be maintained not less then 2m H_2O column.

Heating water [°C]	<85°C	90°C	90°C
Minimum input pressure	0,20 bar	0,28 bar	0,5 bar
	2 m column H_2O	2,8 m column H_2O	5 m column H_2O

Installation.
In installation, please pay attention to the flow direction of water. An arrow on the pump body shows the flow direction forced by the pump. That direction must be compliant with the circulation of the water in the system.

The pump should be installed in such a way that the pump shaft is horizontal.

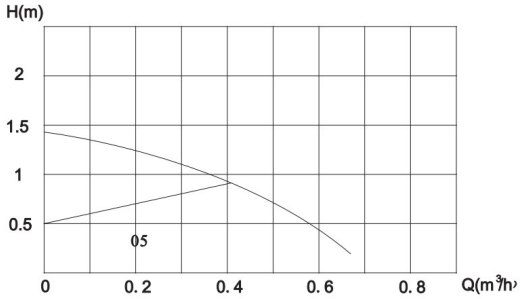

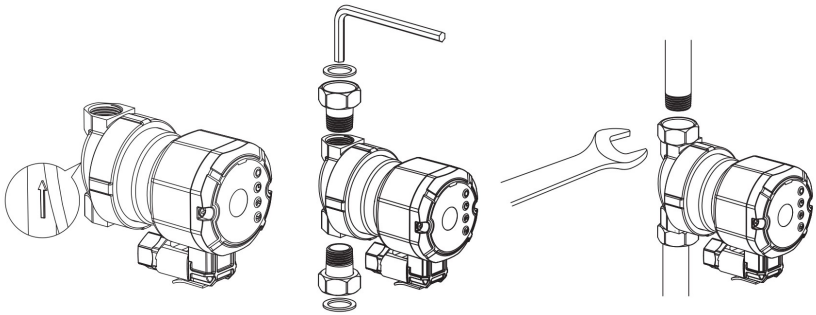

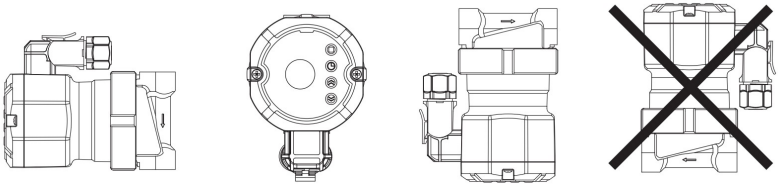

Electric connection

The electric connection and protection must follow the local regulations.The electric pump m. ⏚ be connected to an earthing conductor. Power supply breaker. The minimum slit between the pins of the breaker must be 3 mm.

E-IBO series circulation pump does not require any external motor guards

- Check if the power supply voltage and frequency are compliant with the parameters specified on the rating plate.
- Use the special plug supplied with the pump to connect the power supply cable.
- If the control signal on the control panel illuminates, the power supply is swiched on.

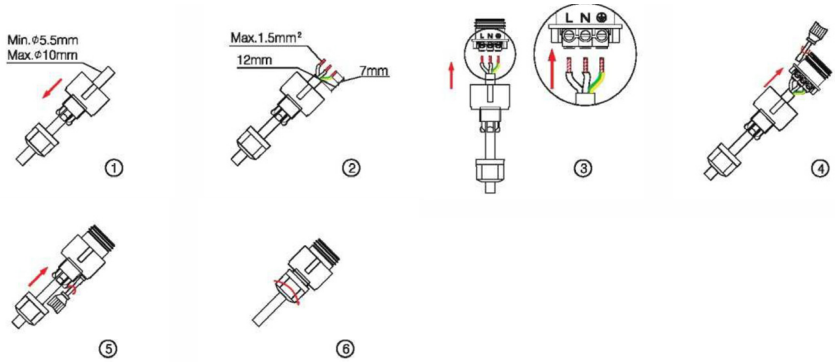

Control panel

E-IBO PRO 15-15 Control Panel Elements

Control panel

I II III	Indicators displayed only when setting the run time. Not displayed during normal operation. They represent three periods of programmed time		
ON OFF	Displayed when setting time and temperature, not displayed during normal operation, representing start and stop		
88:88	It displays the temperature and the start and end time when setting. During operation, it displays the operating time and temperature		
	Displayed when the pump is operating in the time and temperature control regime		
8W	Displays the current power consumption during operation		The pump is not running
	Illuminated when the pump is in manual mode		The pump is running
	Light illuminated when the pump is in automatic mode		

The button responsible for changing the operating mode. Pressing for 3 s will cause setting the first temperature of switching on and switching off. After pressing again, we will set the second parameter, i.e. start time and stop time for the next three periods of activity. Wait 10 seconds after setting the times. After this time, the setting will be saved in the device

Button used to make changes to the previously programmed time frames. Pressing it for 3s will edit the on and off times of the next three active periods

Button used to increase the value of time or temperature during programming. Pressing for 3 seconds during operation deletes the temperature settings, and the pump operation is not dependent on it. Another pressing for 3s will return to previously saved settings

Button used to decrease the value of time or temperature during programming. Pressing it for 3 sec. during operation deletes the temperature settings in the first and third programmed operating range. Only the second range remains active. In this case, the pump is programmed with only one time and temperature range.

ON/OFF: for time setting function: ON means start for time or temperature. OFF means stop for time and temperature.

Displayed during time and temperature setting, not displayed during normal operation, representing start and stop. But it will display the set time and temperature sequentially with 5s time interval.

If all three periods are set to 0, the pump operates based on temperature only.

Technical data

Electrical supply	1×230V +6%/-10%, 50Hz, PE
Energy consumption	3 - 9 W
Lifting	1,2 m
Efficiency	10 l/min
Engine power	9 W
Motor protection	No need for additional motor protection
Level of security	IP 44
Insulation class	H
Maximum relative humidity of the environment	≤ 95%
Maximum pressure in the CO system	1 MPa
Minimum inflow suction pressure	2 m H2O
Sound pressure of the running pump	<43 dB (A)
Permissible ambient temperature	0~+40°C
Maximum temperature of water	TF95
Temperature range of pumped liquid	2~+95°C
Connections	½″
Connectors spacing	72 mm

Troubleshooting

Issue	Possible causes	Solution
The pump does not start	Installation fuse blown	Check the cause, replace the fuse
	Circuit breaker off	Trigger the circuit breaker
	Pump damaged	Replace the pump
	Voltage too low	Check if the mains voltage is on according to the supplier's specification
	Blocked pump impeller	Unlock the rotor
Noisy system operation	Air in the system	Vent the installation
	Too much flow	Reduce the inlet pressure at the pump inlet
Noisy operation of the pump	Inlet pressure too low - cavitation	Increase the inlet pressure at the pump inlet
Heat shortage in the installation	Pump parameters too low	If you can upgrade the pump to a more efficient mode, otherwise install a more powerful pump

Maintenance

Periodic cleaning of the rotor
Due to the possibility of mineral salts accumulating in the pipes contained in the water (stone), and the possibility of their temporary detachment, it is possible to block the impeller of the pump. In this situation necessary is cleaning the body in which the rotor works. Next to the figure is presented a way of dealing with this situation.

Periodic cleaning of the impeller.
Due to the possibility of deposition of mineral salts contained in the water (scale) in the pipes, and the possibility of their periodic detachment, there is a possibility of blocking the pump impeller. In such a situation, it is necessary to clean the body in which the impeller works. The figure below shows how to proceed in this situation.

Before carrying out any maintenance or repair on the pump, make sure that the power supply is disconnected and will not be accidentally switched on.

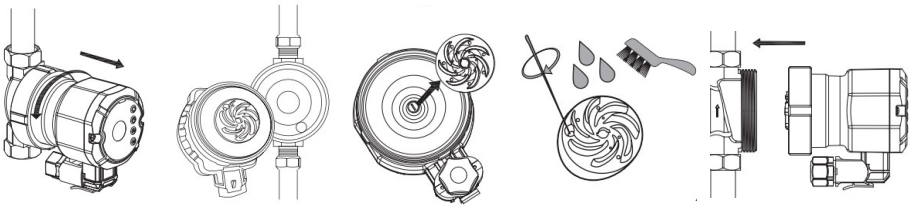

Utilisation

The used product must be disposed of as waste only in selective waste collection organized by the Network of Communal Electrical and Electronic Waste Collection Points. The consumer has the right to return used equipment in the network of the distributor of electrical equipment, at least free of charge and directly, provided that the returned device is of the right type and performs the same function as the newly purchased device.
It is forbidden to throw away used electrical equipment together with other waste generated in households.

Every user can contribute to the protection of the environment. It is neither difficult nor costly. For this purpose, cardboard packaging should be handed over for waste paper, plastic bags should be thrown into a plastic container. The used device should be returned to an appropriate collection point.

The year the device was marked with the CE mark.....
(entered by the seller on the basis of the nameplate)

Declaration of Conformity EU/EC (module A)

This circulating pump is dedicated only for drinking water.

1. Circulating pumps for drinking water

   E-IBO PRO 15-14

2. DAMBAT Jastrzębski S.K.A., Adamów 50, 05-825 Grodzisk Mazowiecki, Polska,
   e-mail: biuro@dambat.pl

3. This declaration of conformity is issued under the sole responsibility of the manufacturer.

4. E-IBO PRO 15-14 drinking water circulation pumps from the series included in point 1.

5. We declare with full responsibility that the E-IBO PRO 15-14 pumps to which this declaration refers are manufactured in accordance with the following Directives and the references to harmonized standards contained therein:

   - Directive LVD Nr. 2014/35/UE
   - Directive EMC Nr. 2014/30/UE
   - Directive RoHS Nr. 2011/65/UE
   - Directive MD Nr. 2006/42/WE
   - Directive ErP Nr. 2009/125/WE.
     EC commission regulation No. 622/2012 art.1 pt. 2, letter a.

   Standards used:
   EN 60204-1:2006+A1:2009+AC2010, EN 809:1998+A1:2009+AC:2010,
   EN 62233:2008, EN 60335-1:2012+A11:2014+A13:2017,
   EN 60335-2-41:2003+A1:2004+A2:2010, EN 55014-1:2017,
   EN 5014-2: 2015, EN 61000-3-2:2019, EN 61000-3-3:2013+A1:2019.

Adam Jastrzębski
23.04.2023

KARTA GWARANCYJNA

Poniższa karta gwarancyjna ważna jest tylko wraz z oryginałem dokumentu zakupu, tzn. fakturą lub paragonem.
Ponadto musi być potwierdzona przez sprzedawcę podpisem i pieczątką.
Karta gwarancyjna bez załączonego oryginalnego dokumentu zakupu jest nieważna.

1. Gwarantem urządzenia jest DAMBAT Jastrzębski S.K.A.; adres serwisu: Adamów 50, 05-825 Grodzisk Mazowiecki, Polska, kompleks Panattoni.
1. Dla klientów posiadających oryginał dowodu zakupu w postaci paragonu fiskalnego, lub oryginału faktury, okres gwarancji wynosi 24 miesiące.
2. Gwarancja nie włącza, nie ogranicza, ani nie zawiesza uprawnień kupującego wynikających z przepisów o rękojmi za wady rzeczy sprzedanej.
3. Gwarancja obejmuje bezpłatne usuwanie wad urządzenia powstałych w wyniku błędu w produkcji.
4. Warunkiem obowiązywania gwarancji jest przestrzeganie zaleceń zawartych w instrukcji obsługi.
5. Gwarancja nie obejmuje:
   - Uszkodzeń będących wynikiem niewłaściwej obsługi lub eksploatacji niezgodnej z przeznaczeniem i instrukcją obsługi
   - Uszkodzeń powstałych w wyniku działania sił zewnętrznych, których przyczyna tkwi poza urządzeniem, którego gwarancja dotyczy (np. uszkodzenia mrozowe, transportowe, pożar, powódź, itp.)
   - Uszkodzeń powstałych na skutek ingerencji w konstrukcję urządzenia osób nieupoważnionych przez gwaranta.
6. Gwarancja traci ważność w przypadku:
   - Stwierdzenia w autoryzowanym serwisie zmian konstrukcyjnych dokonanych przez osobę nieupoważnioną przez gwaranta;
   - Stwierdzenia w autoryzowanym serwisie prób demontażu urządzenia przez osobę nieupoważnioną przez gwaranta, poza czynności dozwolone instrukcją obsługi
   - Stwierdzenia w autoryzowanym serwisie jakichkolwiek poprawek w karcie gwarancyjnej, dokonanych przez osoby nieupoważnione przez gwaranta
   - Stwierdzenia w autoryzowanym serwisie jakichkolwiek rozbieżności między wpisami w karcie gwarancyjnej a dokumentem zakupu.
7. Gwarancja obejmuje tylko urządzenia eksploatowane na terenie RP.
8. W przypadku wysyłki urządzenia do naprawy przez użytkownika, przy wysyłkach urządzeń – między innymi o wadze powyżej 20 kg – gwarant pokrywa koszty transportu do serwisu. Przed wysyłką proszę skontaktować się z gwarantem w celu uzyskania informacji, którą firmą kurierską wysłać urządzenie (tel. 22 632 86 09). Gwarant przyjmuje tylko przesyłki wysłane w usłudze standard. Przesyłki wysłane na koszt gwaranta przy zastosowaniu innej niż standard usługi nie będą odbierane. Gwarant nie odbiera przesyłek pobraniowych. Użytkownik powinien przygotować (zabezpieczyć) urządzenie do transportu tak, aby nie uległo uszkodzeniu. Wszelkie uszkodzenia powstałe z winy klienta nie podlegają naprawie gwarancyjnej.
9. Poza warunkami gwarancji kupującemu nie przysługują żadne odszkodowania.
10. W przypadku przysłania do serwisu sprawnego urządzenia, niepodlegającego naprawie gwarancyjnej, użytkownik może zostać poproszony o zwrot kosztów sprawdzenia urządzenia, oraz zwrot kosztów odesłania urządzenia z serwisu do użytkownika.
11. W przypadku nieuznania przez gwaranta uszkodzenia za zawinione przez producenta, użytkownik może zostać poproszony o zwrot kosztów transportu do serwisu i zwrot kosztów odesłania urządzenia do użytkownika.
12. Naprawa gwarancyjna zostanie wykonana w terminie 14 dni roboczych, licząc od dnia dostarczenia urządzenia do serwisu, z wyłączeniem szczególnych przypadków, kiedy wada nie ma charakteru trwałego i konieczna jest dłuższa diagnostyka urządzenia.
13. Gwarant nie udziela informacji o stanie realizacji naprawy, jak i przebiegu samej naprawy wysłanego do serwisu urządzenia.
14. Jeżeli użytkownik posiada adres e-mail prosimy o podanie go poniżej:

    Adres e-mail użytkownika: .....
15. Podanie adresu przez użytkownika ułatwi komunikację z serwisem i może przyspieszyć naprawę.
16. Kontakt do ogólnopolskiego serwisu: tel/fax 22 632 86 09, e-mail: serwis@dambat.pl
    Godziny pracy: poniedziałek–piątek 8.00–16.00

TYP URZĄDZENIA:

NR. PRODUKCYJNY :

.....

DATA SPRZEDAŻY (miesiąc słownie)

.....

PIECZĘĆ I PODPIS SPRZEDAWCY

Notes

Notes

IBO | dambat.pl | BIURO@DAMBAT.PL | BIURO / OFFICE +48 22 721 11 92